WINAM GROUP

PROMENADE

ASENNUSOHJE
MONTERINGSANSVISNING
INSTALLATION INSTRUCTION
AUFBAUANLEITUNG
NOTICE D'INSTALLATION

REF: 070206
DATE: 10.10.2008

070206

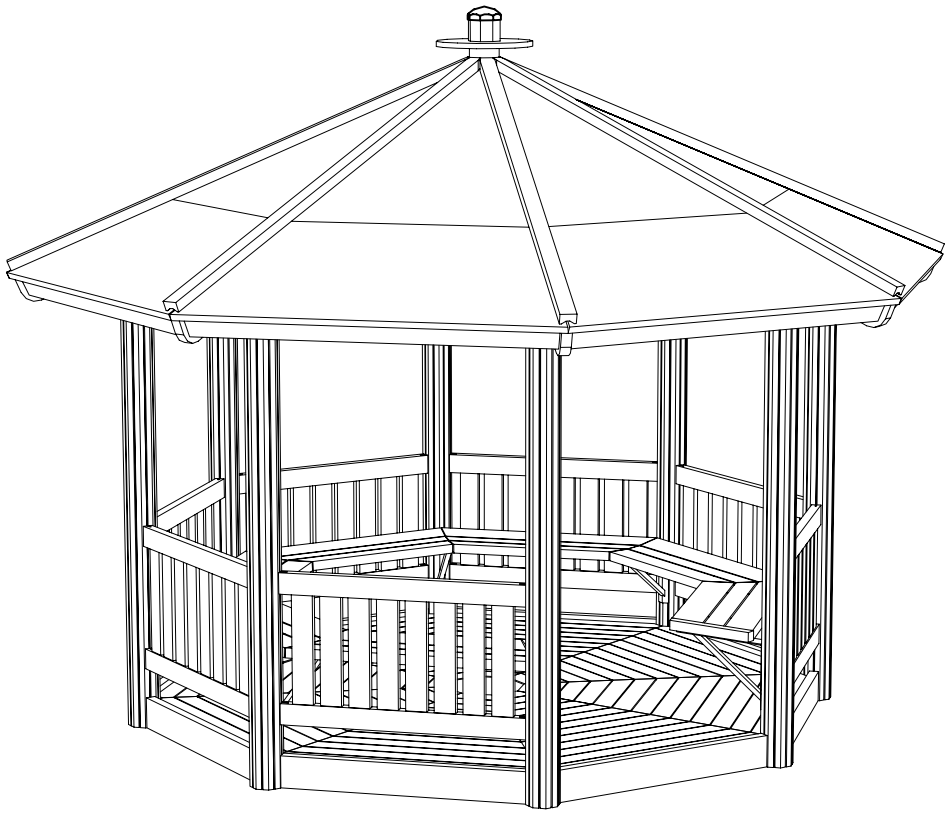

WINAM GROUP
PROMENADE

070206

REF: 070206
DATE: 10.10.2008

003779	PCS	702349	PCS	007165	PCS	007303	PCS	007318	PCS	007342	PCS
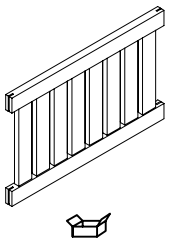	7	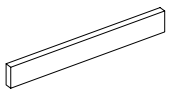 L1104	16	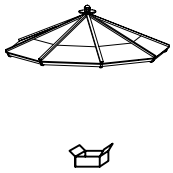	1	L 2240	8	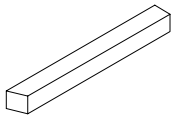	2	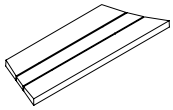	7
007490	PCS	007491	PCS	905051	PCS	980151	PCS	907092	PCS	909217	PCS
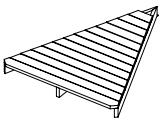	8	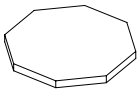	1	Ø24/8.4	64	Ø16/8.4	72	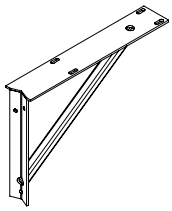	8	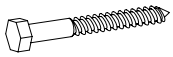 8x70	24
909238	PCS	909287	PCS	980150	PCS	909667	PCS	909866	PCS	909868	PCS
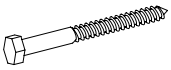 8x90	64	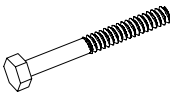 M8x80	8	M8	8	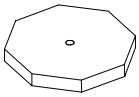 300x300	9	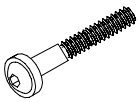 M8x60	4	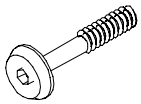 M8x50	28
980100	PCS	909633	PCS		PCS		PCS		PCS		PCS
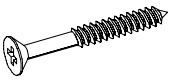 5x60	8	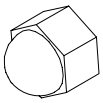 M8 A2	32								
	PCS		PCS		PCS		PCS		PCS		PCS
	PCS		PCS		PCS		PCS		PCS		PCS
	PCS		PCS		PCS		PCS		PCS		PCS

WINAM GROUP

PROMENADE

070206

REF: 070206
DATE: 10.10.2008

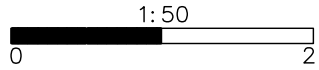

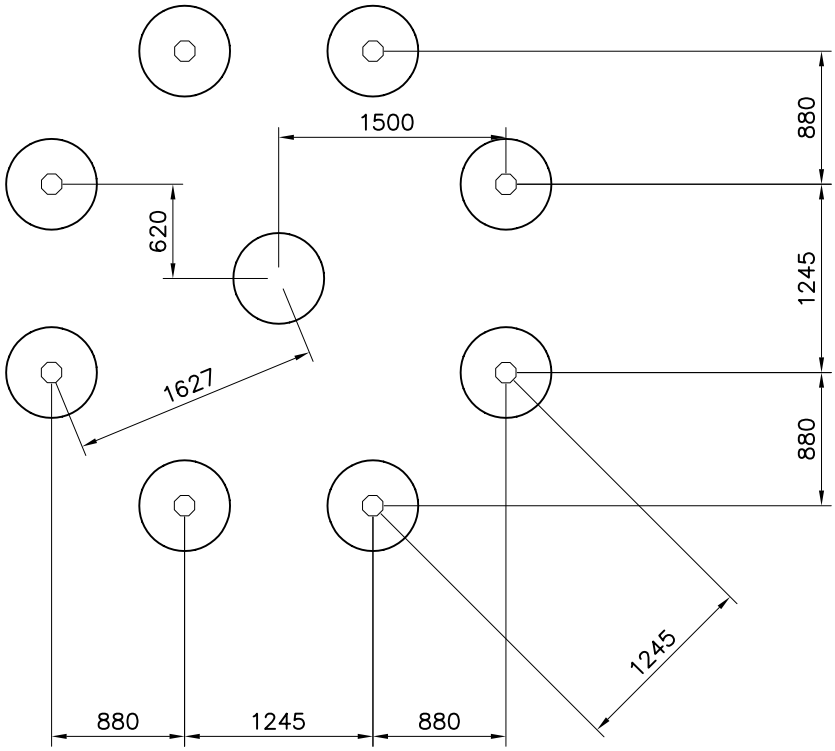

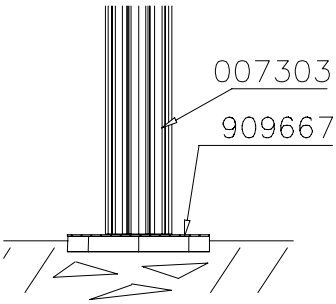

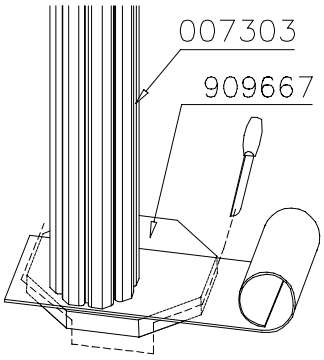

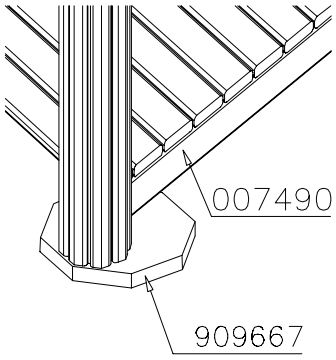

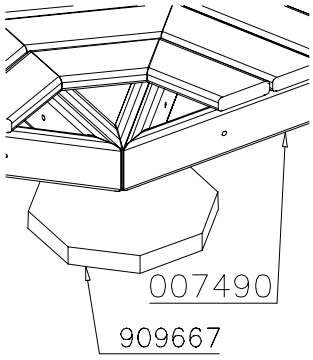

WINAM GROUP
PROMENADE

070206

REF: 070206
DATE: 10.10.2008

PLAY

1: 50
0 2

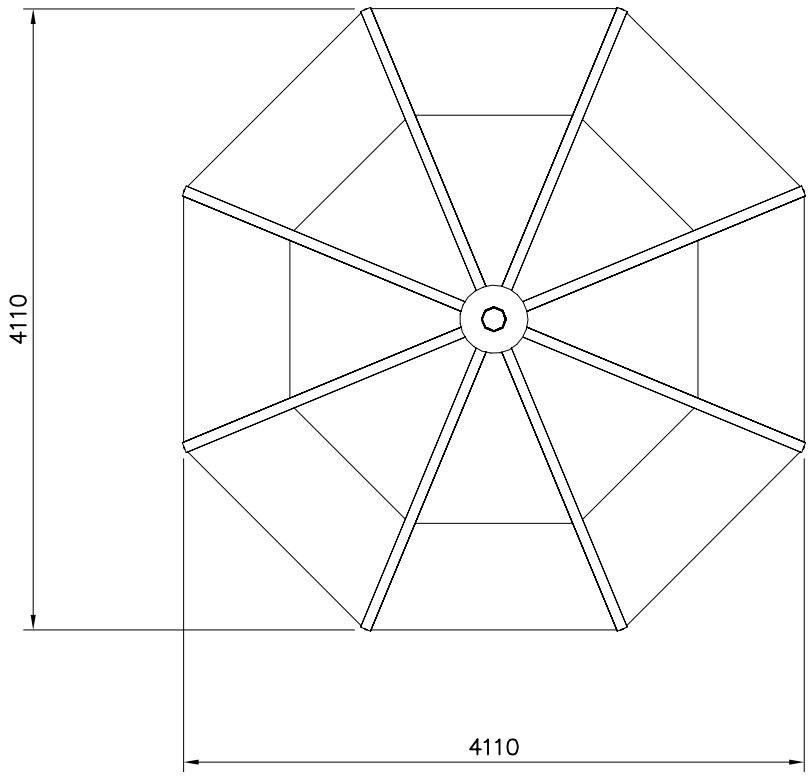

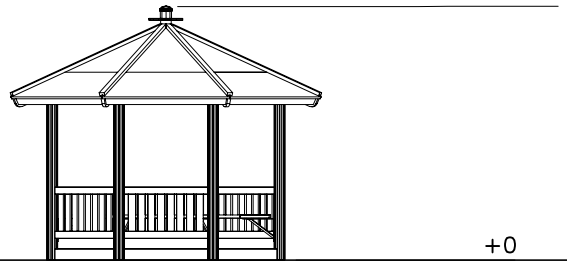

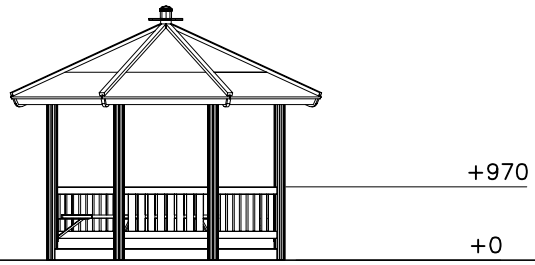

WINAM GROUP

PROMENADE

070206

REF: 070206
DATE: 10.10.2008

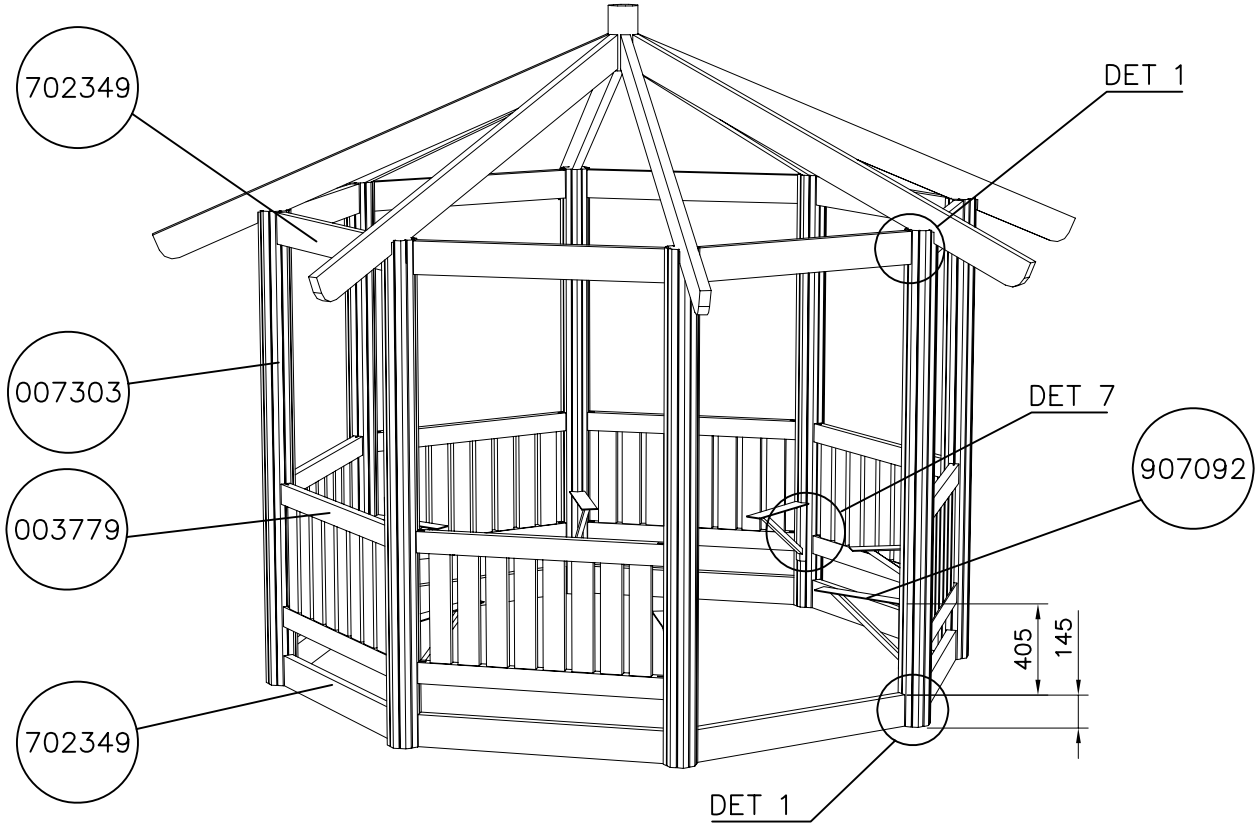

DET 1

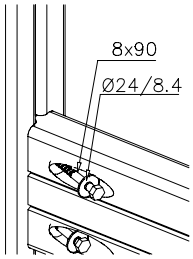

DET 2

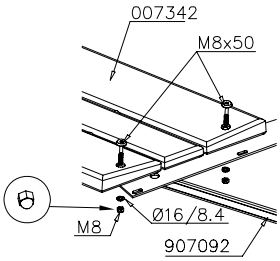

DET 3

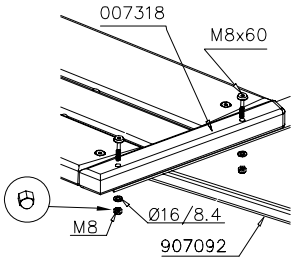

DET 4

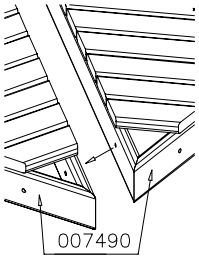

DET 5

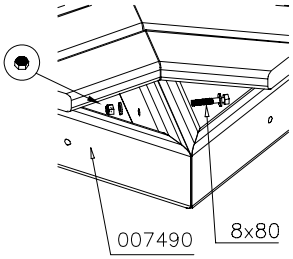

DET 6

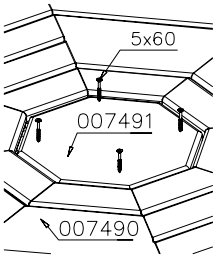

DET 7

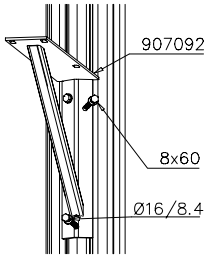

WINAM GROUP

PROMENADE

070206

REF: 070206
DATE: 10.10.2008

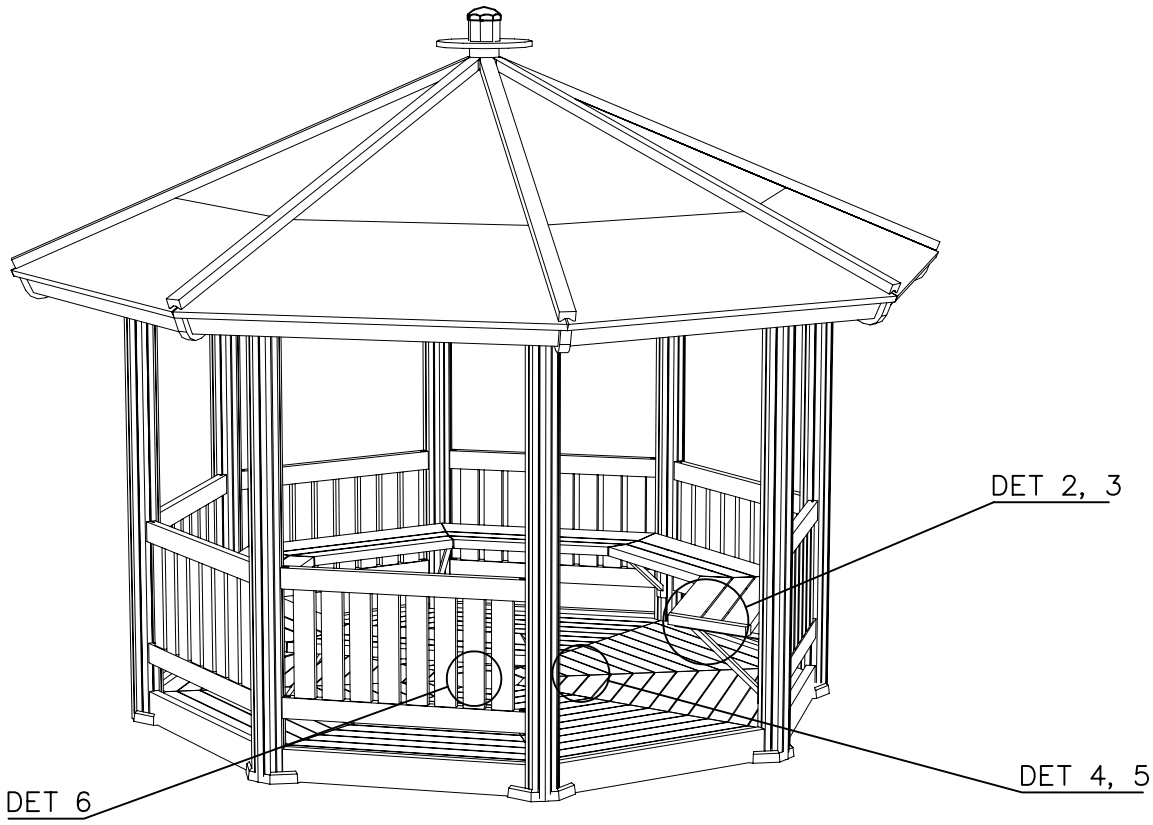

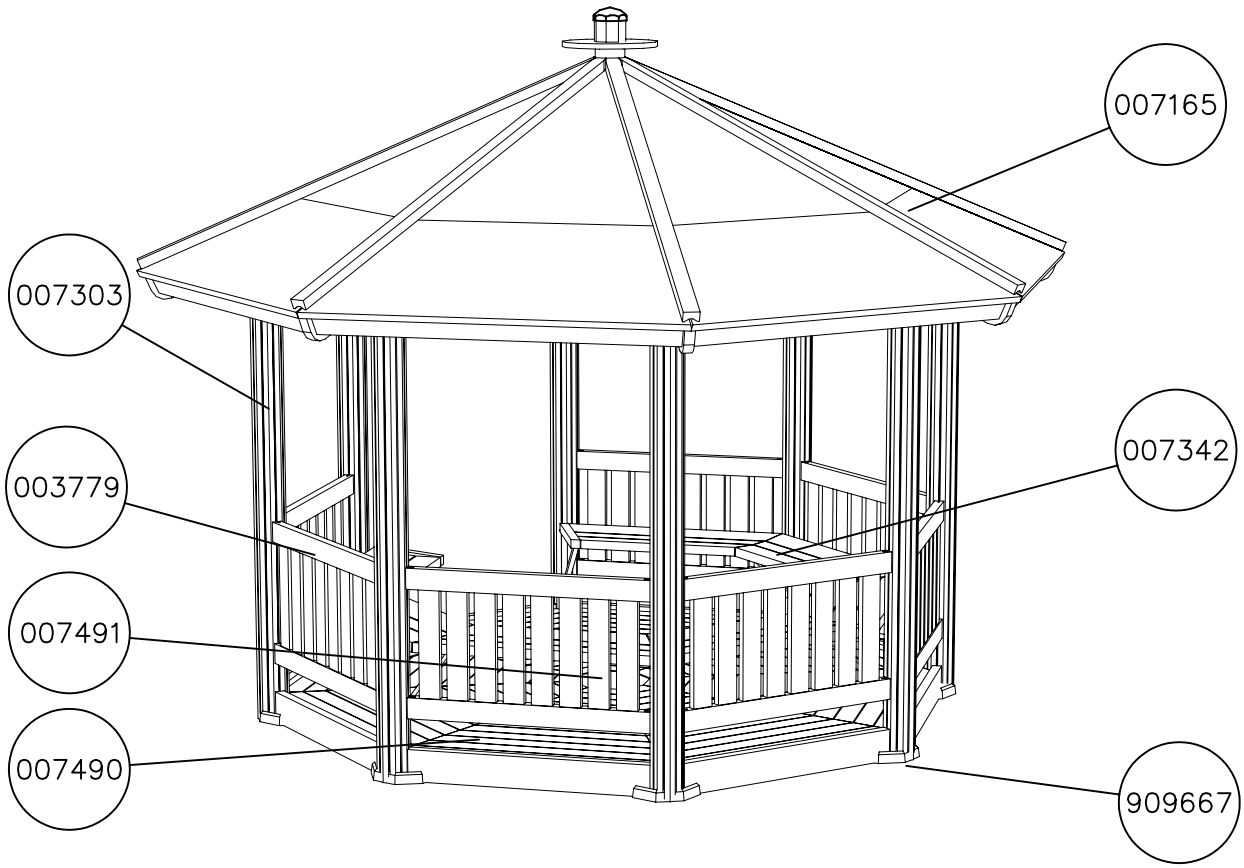

1. Tarkista pakkauslistan avulla, että olet saanut tarvitsemasi osat (s. 3).
2. Valitse huvimajalle paikka.
*Tasoita alue. Mittaa perustuslaattojen (909667) paikat (s. 4). Jos pystytät huvimajan asfaltille tai betonilaatalle, et tarvitse perustuslaattoja.
3. Aloita pystys kiinnittämällä tolpat (7303) toisiinsa puomeilla 702349 (s. 6, det 1).Tarkista, että teline on suorassa.
4. Aseta lattiaelementit huvimajan sisään ja kiinnitä ne toisiinsa (s. 6, det 2-6).
5. Asenna katto (007163, 007165) erillisen ohjeen mukaan.
6. Kiinnitä istuinkannattimet ja istuimet (s. 6, det 7-9).
7. Kiinnitä seinäelementit 3781 erillisen ohjeen mukaan.

1. Kolla med hjälp av följesedeln att du erhållit önskade komponenter (sid. 3).
2. Välj lämplig plats för paviljongen och plangör ytan. Mät ut och markera platsen (sid. 4) för golvelementen (909667).
3. Börja monteringen med att fästa stolparna (7303) till varandra med hjälp av bommarna 702349 (sid. 6, det 1).
4. Lägg in golvelementen och fäst dem vid varandra (sid. 6, det 2-6).
5. Montera taket (007163, 007165) enligt separat anvisning.
6. Montera sitsbärarna och sitsarna (sid. 6, det 7-9).
7. Montera väggelementen enligt separat anvisning.

1. Use the packing list to check that none of the required components are missing (p. 3).
2. Select the location for the pavilion.
*Level the ground. Measure the position (p. 4) for the base plates (909667).
3. Start the assembly work by connecting the posts (7303) to each other, using the 702349 beams (p. 6, det 1).
4. Install the floor elements inside the pavilion and fasten them to each other (p. 6, det 2-6).
5. Install the (007163, 007165) roof in accordance with instructions separately provided.
6. Secure the seat brackets and seats (p. 6, det 7-9).
7. Secure the wall elements in accordance with instructions separately provided.

1. Prüfen Sie anhand der Packungsliste die Vollständigkeit der Lieferung (Seite 3)
2. Wählen Sie für den Pavillion einen geeigneten Standort aus. *Planieren Sie den Untergrund. Messen Sie die Stelle der Basisplatten aus (Seite 4). Wenn Sie den Pavillion auf Asphalt oder Betonplatten aufstellen, braucht es keine Basisplatten.
3. Zuerst werden die Pfosten (007303) mit den Balken (702349) befestigt (Seite 6, det 1).
4. Die Bodenlemente werden in den Pavillion ausgelegt, und miteinander befestigt. (Seite 6, det 2-7).
5. Montieren Sie das Dach (007163, 007165) anhand spezieller Montageanleitung.
6. Befestigen Sie die Sitzträger und die Sitze (Seite 6, det 8-10).
7. Befestigen Sie die Wandelemente 3779 anhand spezieller Montageanleitung.

1. Vérifier, à l'aide de la notice jointe dans l'emballage, que l'on a reçu toutes les pièces nécessaires (p. 3).
2. Choisir l'emplacement de l'équipement à installer.
*Égaliser la surface. Mesurer les emplacements (p. 4) des bases de poteaux (909667).
3. Commencer le montage par l'assemblage des poteaux (007303) les uns aux autres, à l'aide des poutres 702349 (p.6, det 1)
4. Installer les planchers du kiosque en les fixant les uns aux autres (p. 6, det 2-7).
5. Installer le toit (007163, 007165) comme indiqué dans la notice.
6. Fixer les supports de banquettes et les banquettes (p. 6, det 8-10).
7. Fixer les parois comme indiqué dans la notice.

WINAM GROUP
FINNO

WALL

DATE: 19.5.2015

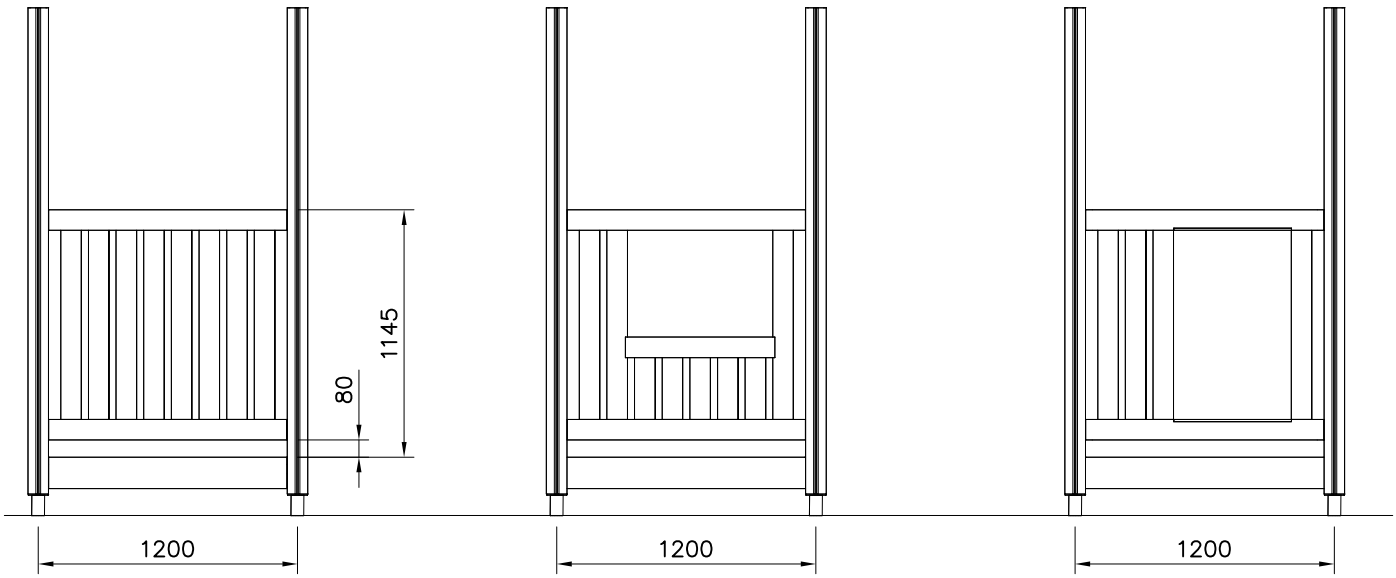

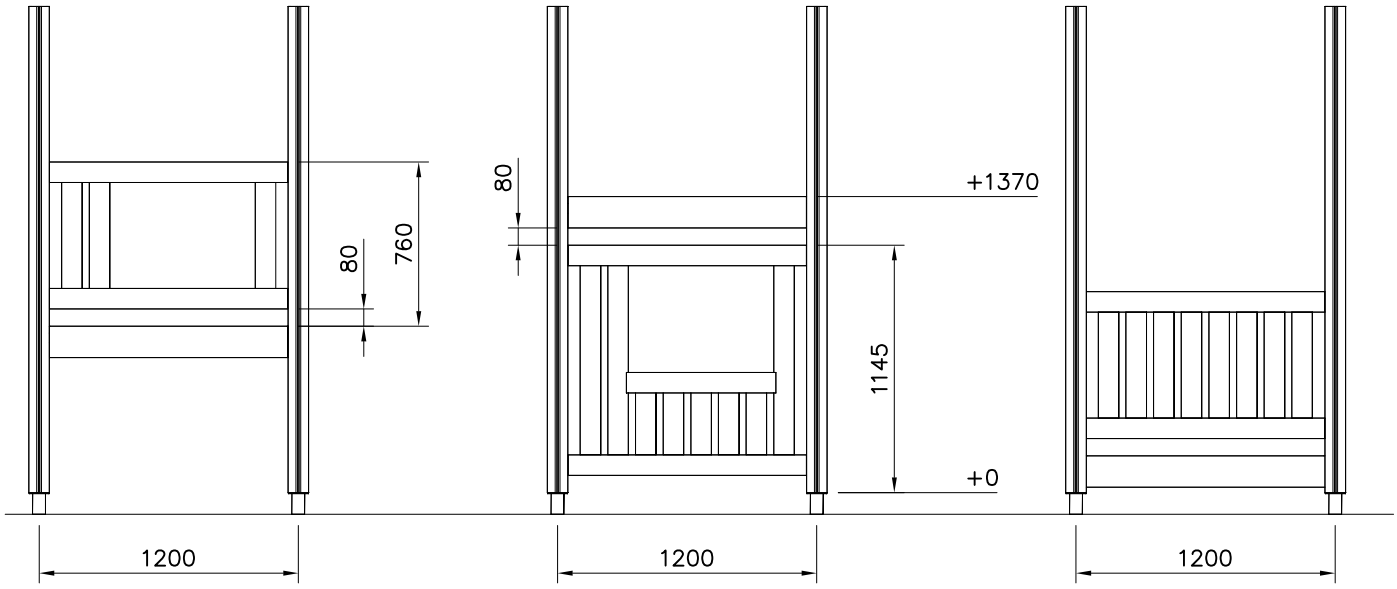

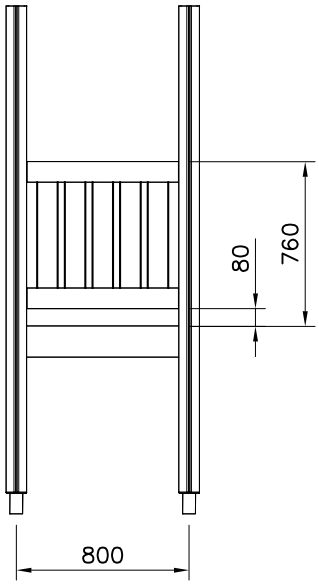

WINAM GROUP
FINNO

WALL

DATE: 19.5.2015

PLAY

M 120	003651 BLUE 1065x1101	PCS 1	701307 RED 1065x1101	PCS 1	701308 YELL 1065x1101	PCS 1	003666 BEECH 1065x1101	PCS 1	003650 BLUE 1065x1101	PCS 1	701309 RED 1065x1101	PCS 1
	701310 YELL 1065x1101	PCS 1	003665 BEECH 1065x1101	PCS 1	003652 BLUE 1065x1101	PCS 1	701305 RED 1065x1101	PCS 1	701306 YELL 1065x1101	PCS 1	003656 RED 680x1101	PCS 1
	701314 BLUE 680x1101	PCS 1	701315 YELL 680x1101	PCS 1	003660 RED 680x1101	PCS 1	701312 BLUE 680x1101	PCS 1	701313 YELL 680x1101	PCS 1	003663 BEECH 680x1101	PCS 1
	003659 YELL 680x1101	PCS 1	003664 BEECH 680x1101	PCS 1	003657 RED 680x1101	PCS 1	003658 BLUE 680x1101	PCS 1	701616 GRAY 680x1101	PCS 1		PCS
M 80	003653 YELL 680x1101	PCS 1	003655 GRAY 680x1101	PCS 1		PCS		PCS				
	701235 BLUE 680x701	PCS 1	701270 YELL 680x701	PCS 1	702292 BEECH 680x701	PCS 1	701234 RED 680x701	PCS 1				
		PCS		PCS		PCS		PCS				
		PCS	1 909530	PCS 4	2 909217 8x70	PCS 4	3 980151 Ø16/8.4	PCS 4	4 905112 Ø22	PCS 4	5 905120 Ø14	PCS 4

003701 (003651)
701794 (701307)
701795 (701308)
008001 (003666)

003700 (003650)
701618 (701309)
701619 (701310)
008000 (003665)

003702 (003652)
701796 (701305)
701797 (701306)

003785 (003656)
701798 (701314)
701799 (701315)

003798 (003660)
701800 (701312)
701801 (701313)
007998 (003663)

003786 (003657)
003787 (003658)
003779 (701616)
003788 (003659)
007999 (003664)

003739 (003653)
003781 (003655)

702293 (702292)
701591 (701234)
701590 (701235)
701589 (701270)

WINAM GROUP
FINNO

WALL

DATE: 19.5.2015

DET 1

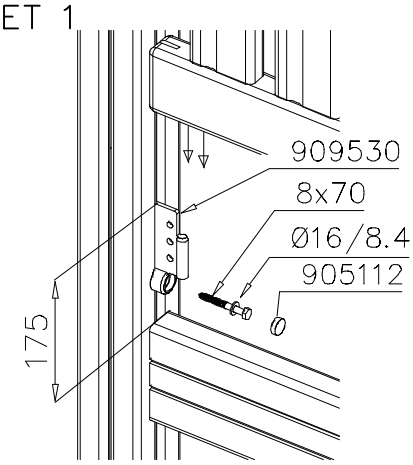

DET 2

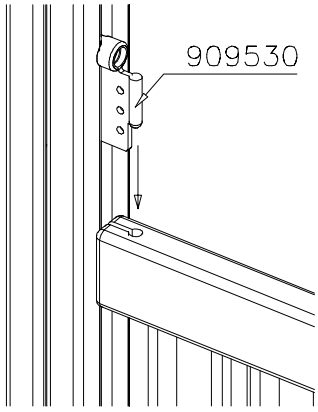

DET 3

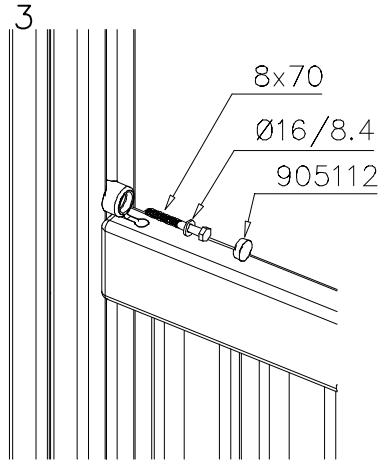

DET 4

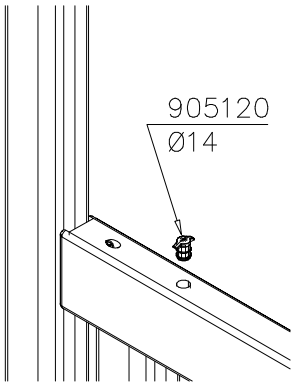

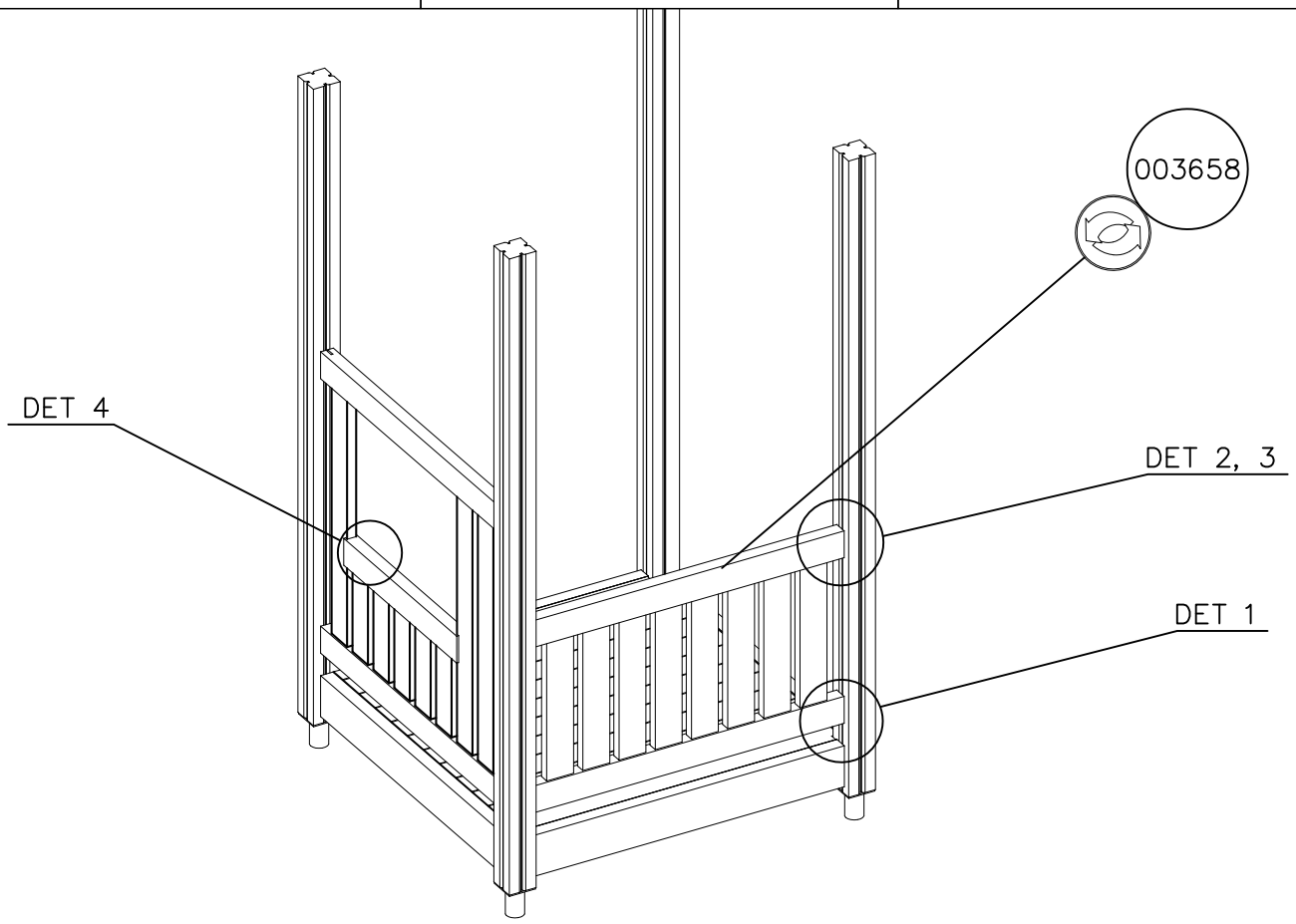

WINAM GROUP
PROMENADE

007165

DATE: 16.8.2017

PLAY

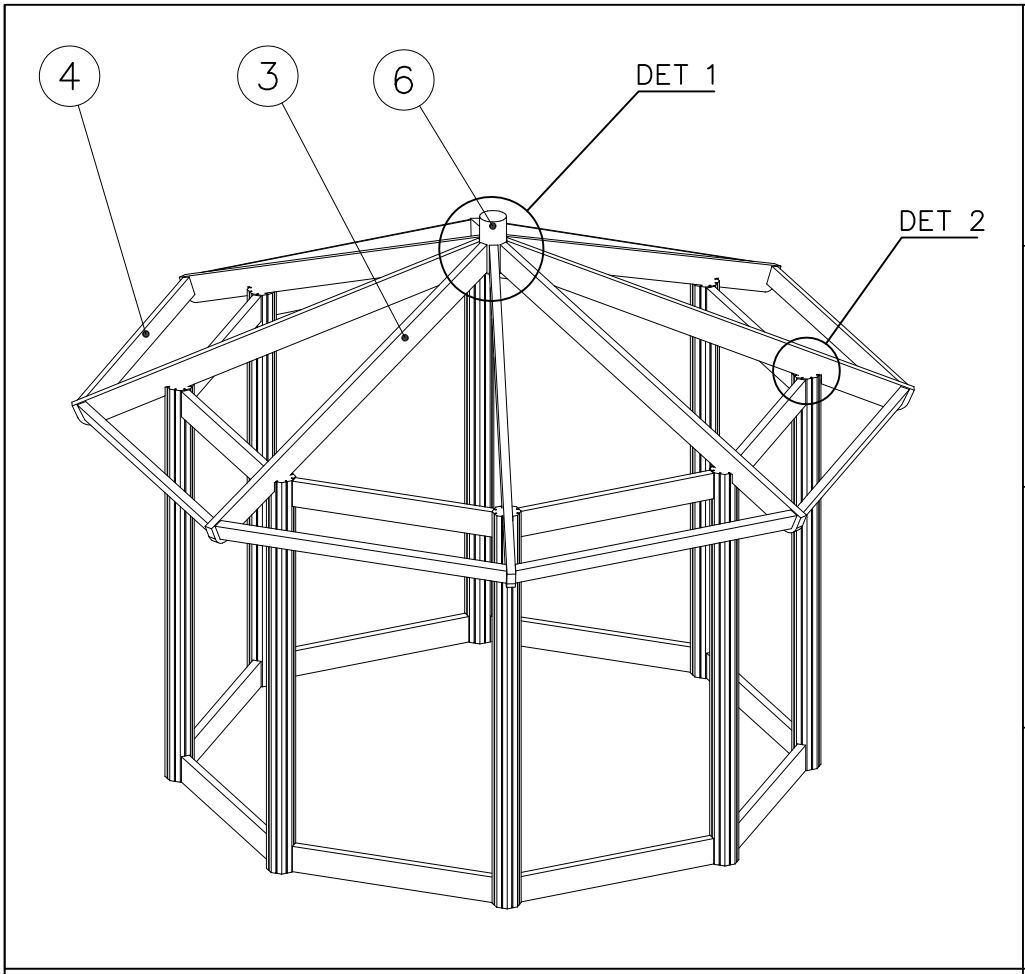

		PCS			PCS
1	007493	8	2	007492	8
3	007495 L 2297	8	4	007498 L 1610	8
5	007496 L 2330	8	6	909666	1
7	007499	1	8	905139 BLACK	1

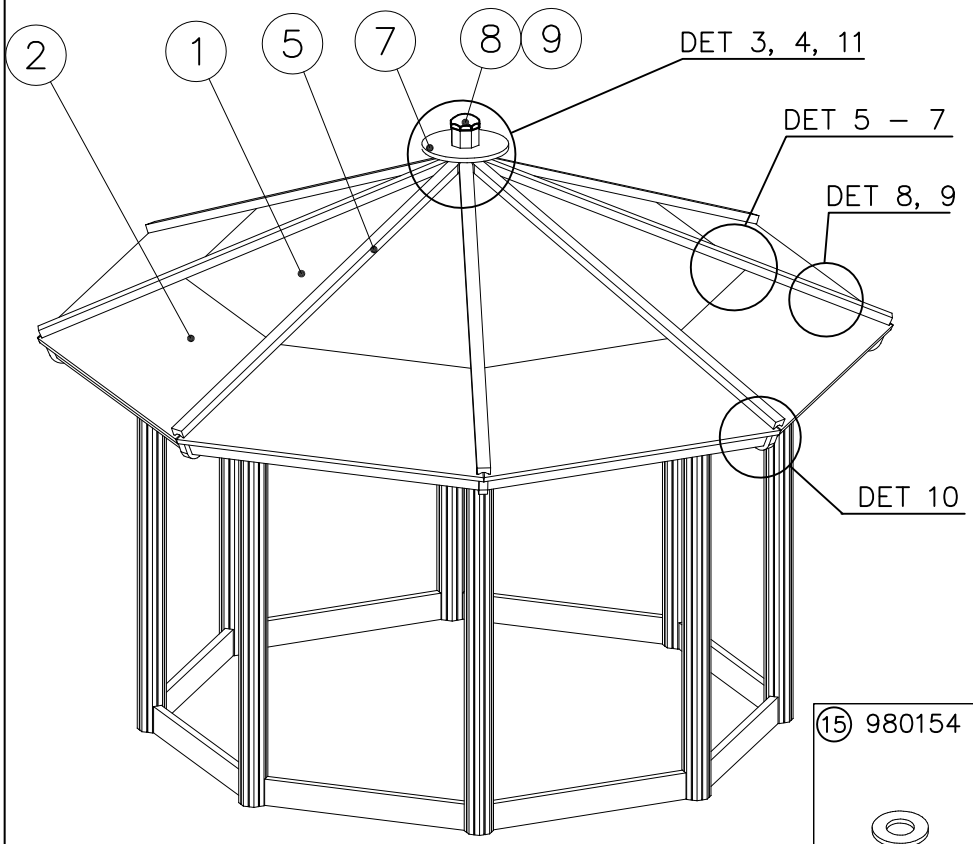

		PCS			PCS
9	905197 BLACK	1	10	909225 12x180	8
11	980131 6x60	4	12	908934 165mm/ 10m	3
13	980100 5x60	4	14	980101 4.5x70	80
15	980154 Ø24/13	8	16	980104 5x90	16
17	980105 5x120	40			

WINAM GROUP
PROMENADE

007165

DATE: 16.8.2017

PLAY

DET 1

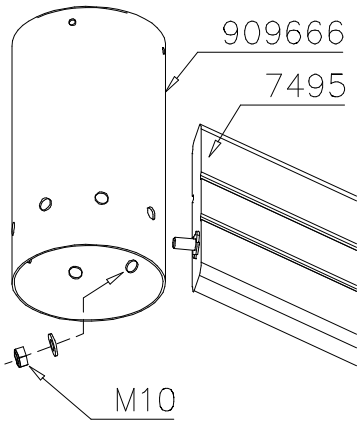

DET 2

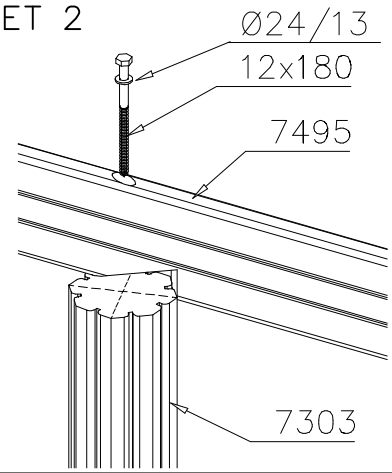

DET 3

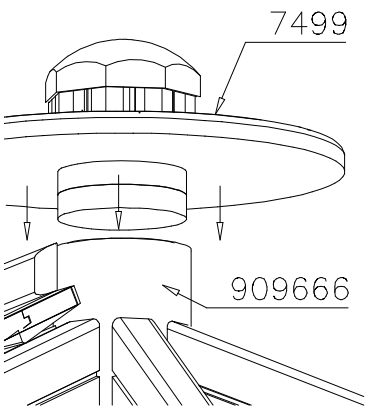

DET 4

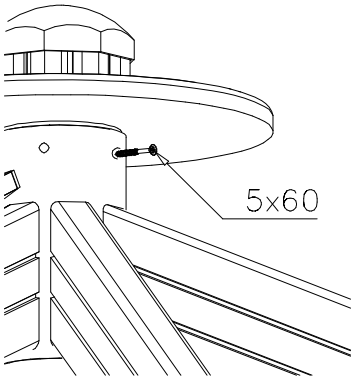

DET 5

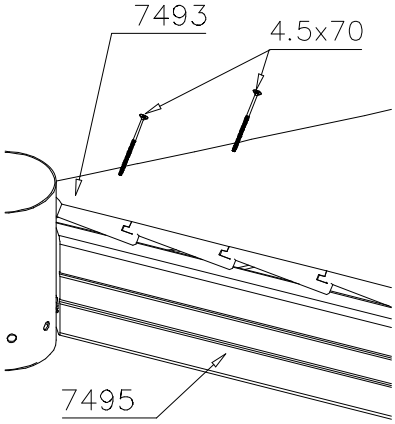

DET 6

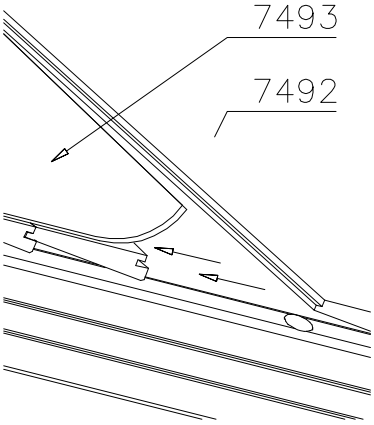

DET 7

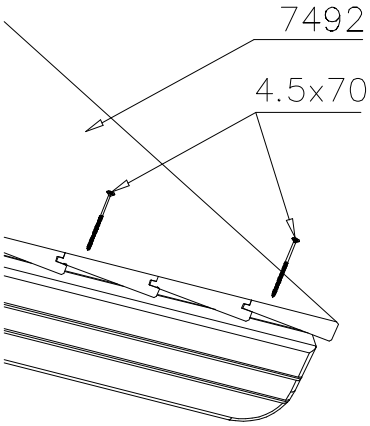

DET 8

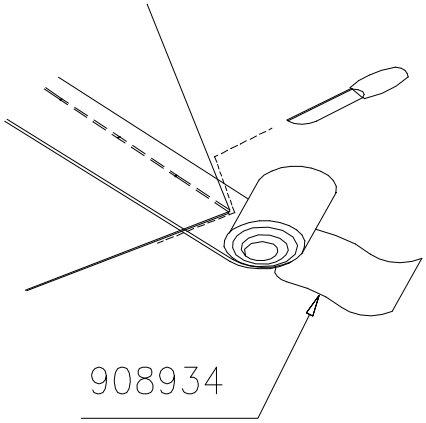

DET 9

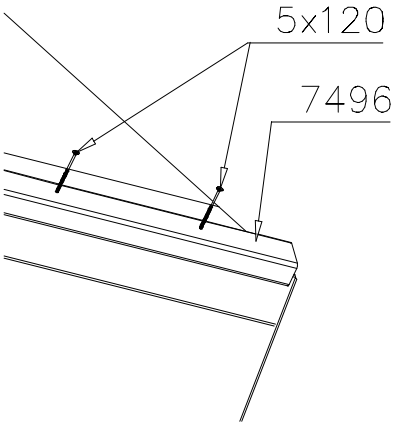

DET 10

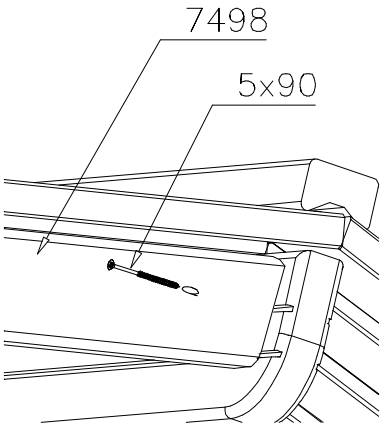
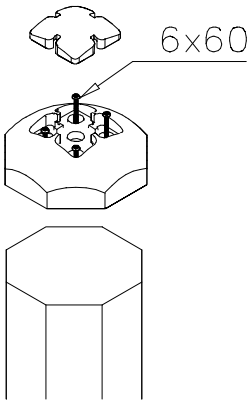
DET 11